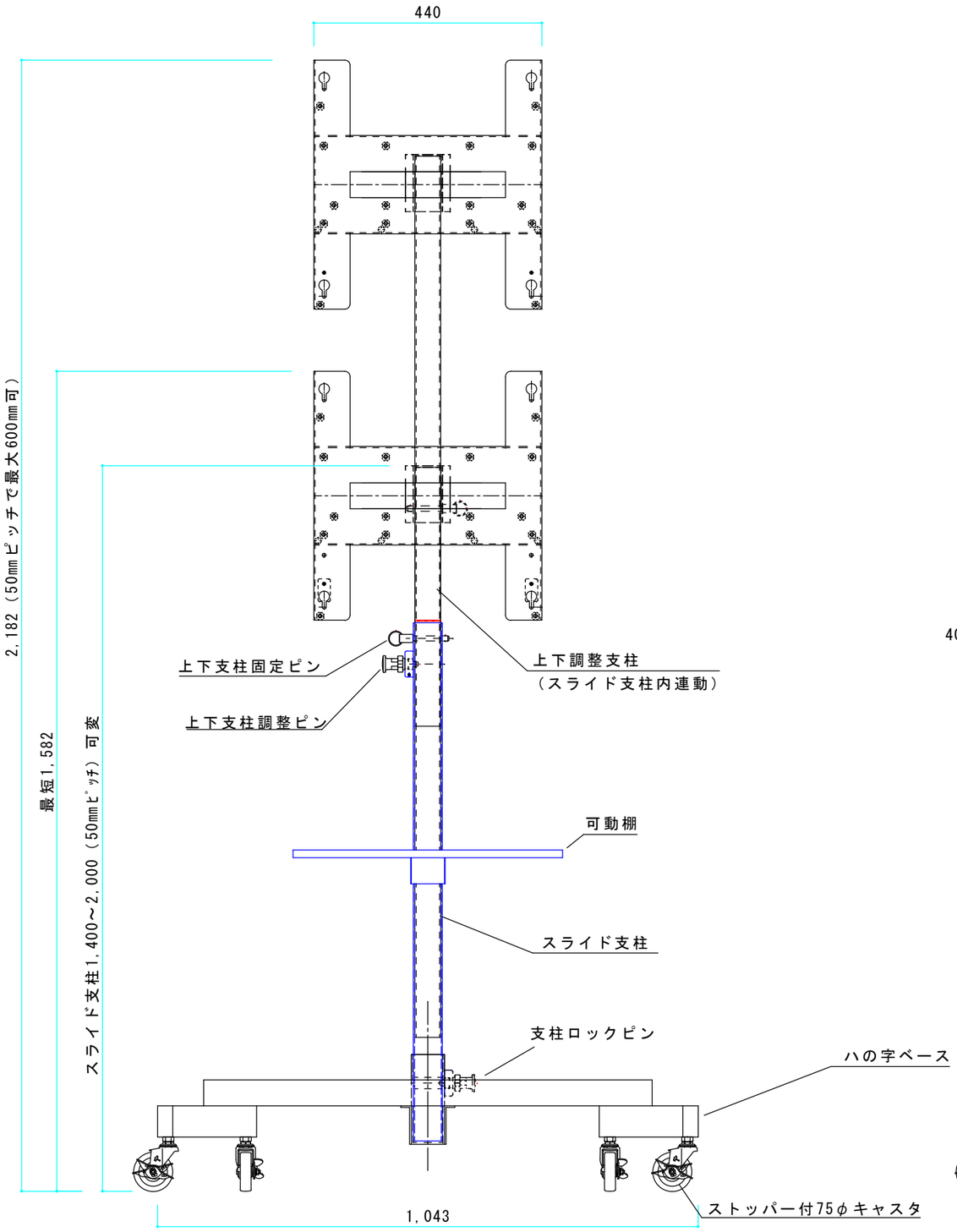

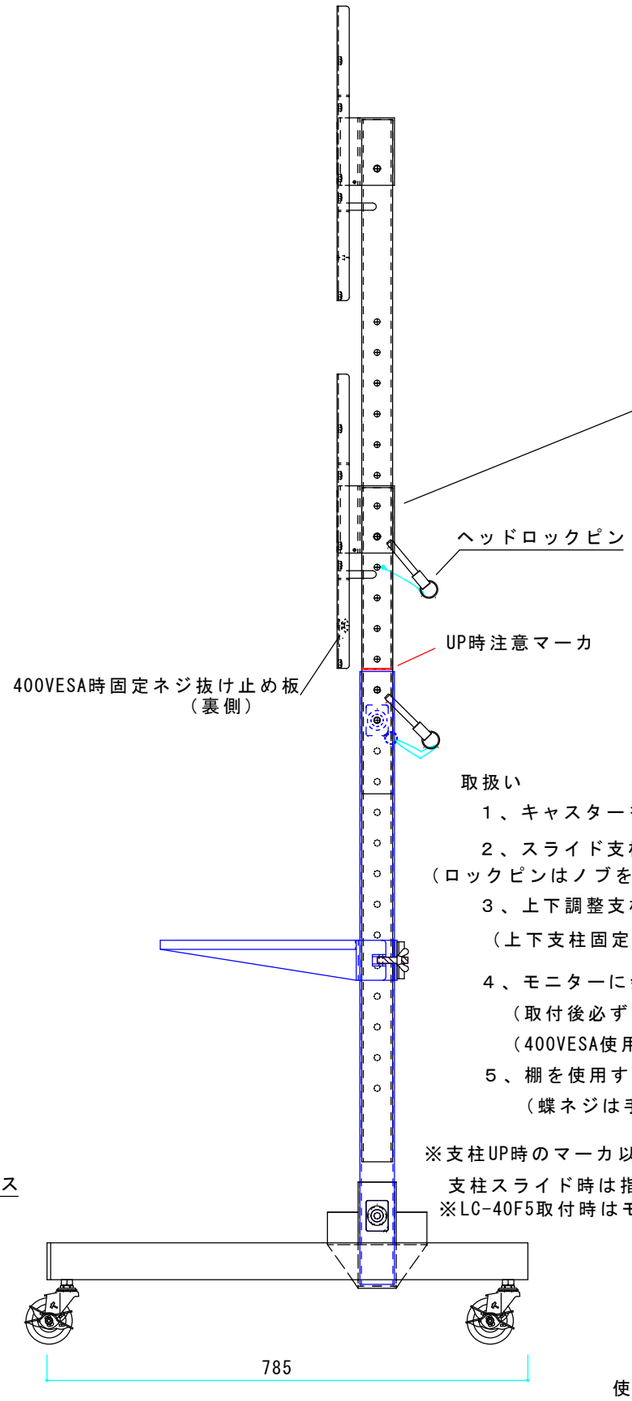

VESA300、200用交換ヘッド

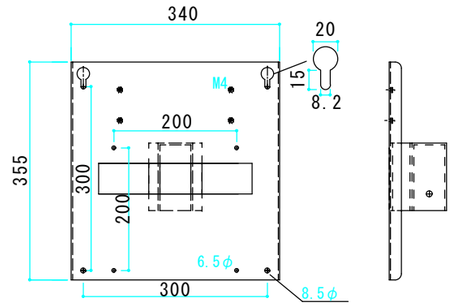

VESA400ヘッド

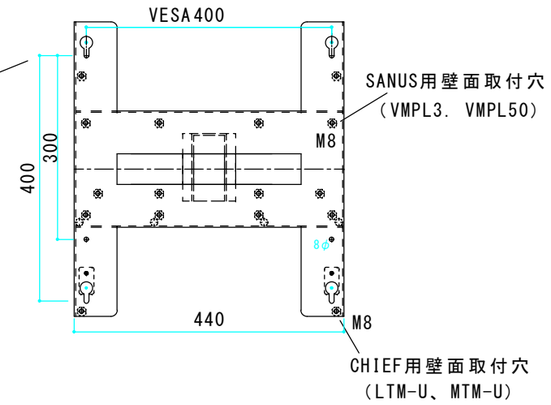

取扱い

１、キャスターをロックして組立作業して下さい。

２、スライド支柱をハの字ベースに支柱ロックピンを引き固定する。
（ロックピンはノブを引いている時フリーになり離すとロック状態になります。）

３、上下調整支柱を予め想定の高さに固定する。
（上下支柱固定ピンを抜き、上下支柱調整ピンを引いて想定高さにする。）

４、モニターに会ったヘッド金具をモニターに取付支柱に取付る。
（取付後必ずヘッドロックピンをして下さい。）
（400VESA使用時は、裏面抜け止め板を使用して下さい。）

５、棚を使用する際は　スライド支柱下部に固定して下さい。
（蝶ネジは手でしっかり締めて工具は使用しないで下さい。）

※支柱UP時のマーカ以上には上げないで下さい。　必ず固定ピンをして下さい。
支柱スライド時は指詰めに十分注意して下さい。
※LC-40F5取付時はモニターとヘッドの間にスペーサ（8mm）を入れて下さい。

分解パーツ　ハの字ベース
スライド支柱
ヘッド部
オプション 可動棚

使用モニター 37～60in（耐荷重30kg）

重量約２２ｋｇ
（棚3kg含まず）

棚部　耐荷重9kg

名　称	TI-02L　（改正版）　取扱い図	図面番号	縮　尺　A3＝1/10	設　計	2012年　4月	TAKENAKA	株式会社　タ　ケ　ナ　カ